HAILO Deposito light

3285511

GTIN: 4007126328540

Verblendung für Schränke mit 500 mm Breite und 19 mm Seitenwandstärke

SLIDE

Produktinformationen

- attraktive Verblendung aus hochwertigem Kunststoff

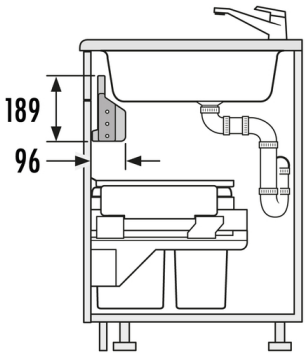

Technische Daten

Einbauvariante Inset	✔
Einbauvariante Slide	✔
Schrankbreite min. (cm)	50
Schrankbreite max. (cm)	50
Seitenwandmontage	✔
Seitenwandstärke (mm)	19 mm
Verpackungsmaße (BxTxH) (mm)	195 x 105 x 470
Farbe Kunststoffteile	weiß
Gewicht (kg)	0,38

Copyright © 2024 Hailo. Alle Rechte vorbehalten.