Führungshülse zur Aufnahme einer Haltestange

9699221

GTIN: 4007126048950

Gemäß EN 14396 müssen Einstieghilfen (Haltevorrichtungen) in Schächten eingebaut werden. Auszugshöhe mindestens 1 m über Oberkante Auftritt.

Material
Edelstahl 1.4301 / AISI 304

Quadratische Führungshülse
44x44 mm

Produktinformationen

- Wandmontage, zur Aufnahme einer Haltestange
- Kulissenführung oben und unten, zum einfachen Eindrehen der Haltestange

- Zur Aufnahme einer Haltestange Ø 38mm

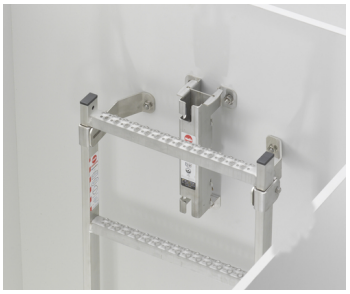

Technische Daten

Zur Montage an der Schachtwand	✔
aufsteckbar	✔
Material	Edelstahl 1.4301 / AISI 304
Quadratische Führungshülse	44x44 mm

Copyright © 2024 Hailo. Alle Rechte vorbehalten.

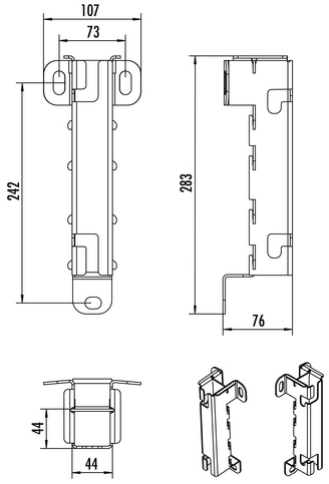

Copyright © 2024 Hailo. Alle Rechte vorbehalten.