HAILO AS Tandem 15/15 Black Edition

3666851

GTIN: 4007126302960

Pour des éléments de cuisine à partir de 300 mm de large et porte à battant

SWING

2 SEAU

30 L
TOTAL

Pour des largeurs de portes de (cm)
30, 40, 45, 50, 60, 80, 90

Le prix d'achat comprend la plantation d'un nouvel arbre et HAILO fait don d'un arbre supplémentaire.

La reforestation a lieu spécifiquement dans la région de Haiger/Burbach, dans le triangle frontalier HE/RP/NRW.

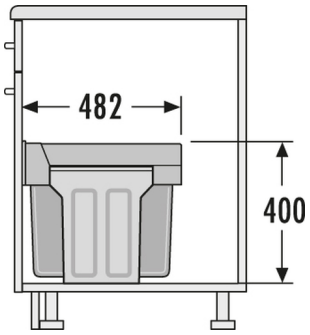

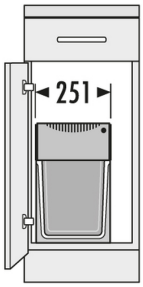

Données Techniques

Variante de montage Swing	✔
Largeur mini de l'élément (cm)	30
Largeur maxi de l'élément (cm)	90
Pour des largeurs de portes de (cm)	30, 40, 45, 50, 60, 80, 90
Profondeur mini de l'élément de cuisine (mm)	482
Montage au plancher de l'élément de cuisine	✔
Rails tiroirs	Extension totale
Dimensions produit (larg. x prof. x haut) (mm)	251 x 482 x 400

Copyright © 2024 Hailo. Alle Rechte vorbehalten.

FICHE DE DONNÉES PRODUIT

Dimensions de l’emballage (larg. x prof. x haut) (mm)	260 x 504 x 420
Nombre de seaux	2
Contenance (l)	2 x 15
Volume total (l)	30
Coloris parties métalliques	noir
Coloris parties en plastique	noir
Poids dans l’emballage (kg)	7

Copyright © 2024 Hailo. Alle Rechte vorbehalten.